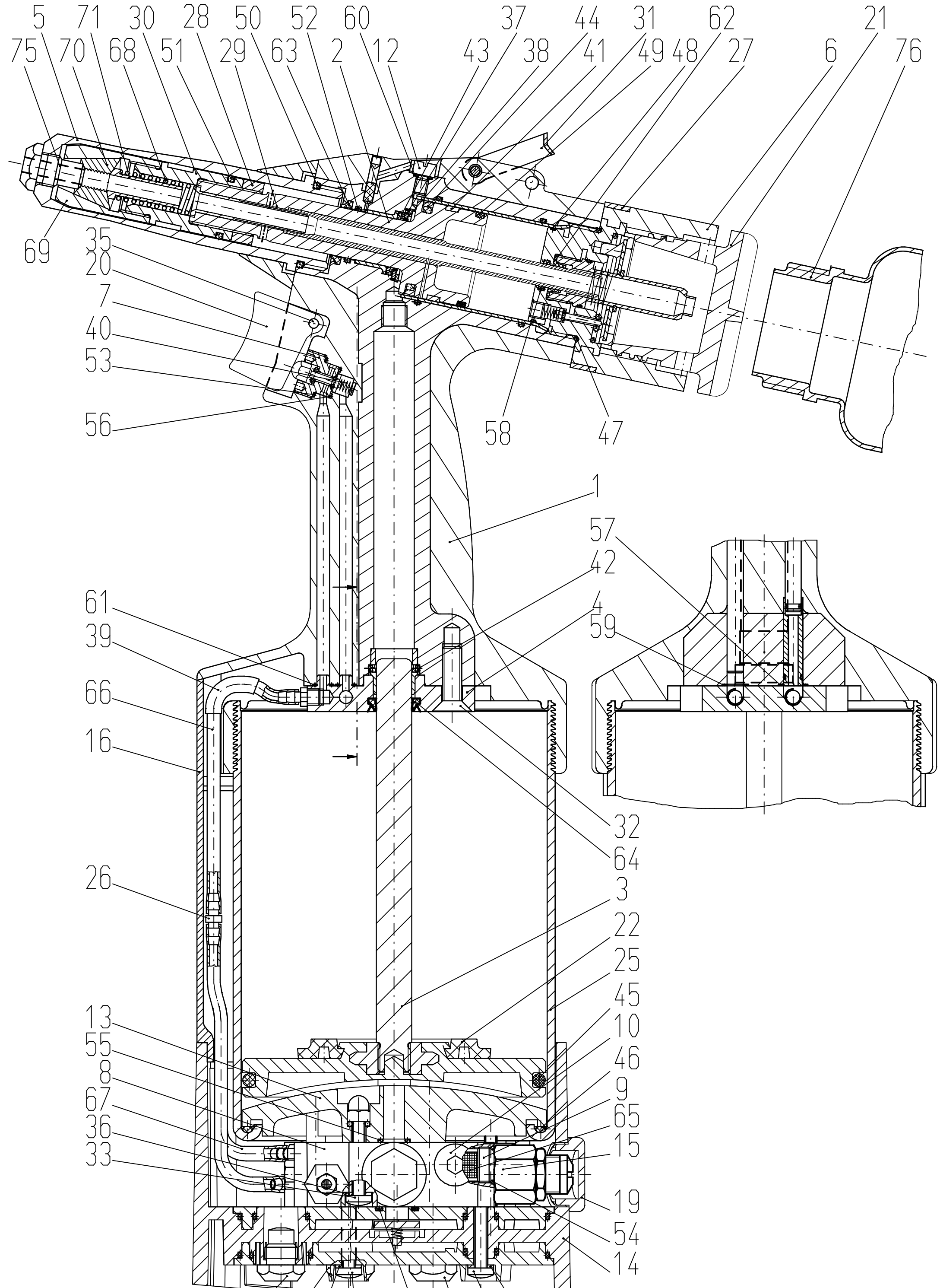

Maßstab 1:1 DIN 6T1

Schutzvermerk DIN 34 beachten

Werkstoff:

Wärmebehandlung:

BZ 133 A

Blindnietsetzgerät

3201330000000

C:1F801C95.SZA

Stufe:

Ers.d.:

Blatt

Bl.

Allgemein Toleranzen ISO 2768-mK

	Datum	Name
Bearb.	29.02.2012	Fellerhoff
Gepr.		
Norm		

HONSEL

WKZAUS:

Zust.	Änderung	Datum	Name